kdg

Pressage CD & DVD - Packaging - Logistique

Charte technique

2007 - v5.2

addicted to services

music games movies

Pressage CD & DVD - Packaging - Logistique

SOMMAIRE CHARTE TECHNIQUE Réf.: *SOMMAIRE_v5.2*

ÉLÉMENTS		DÉSIGNATION	RÉFÉRENCES
CAHIER DES CHARGES	✔	**Fiche d'accompagnement PAO CD ou DVD**	***FA_pao_disc_v5.2***
	✔	**Fiche d'accompagnement PAO Packaging**	***FA_pao_packaging_v5.2***
MASTER pour réaliser un	✔	**CD Audio**	***MAST_CDaudio_v5.2***
	✔	**CD Rom**	***MAST_CDrom_v5.2***
	✔	**DVD**	***MAST_DVD_v5.2***
PACKAGING CD		**Jaquette pour boîtier CD standard**	***PACK_jaq_cd_v5.2***
		Livret pour boîtier CD standard	***PACK_liv_cd_v5.2***
		Pochette CD cartonnée	***PACK_poch_cart_cd_v5.2***
		Jaquette CD single (extra-plat)	***PACK_jaq_cdsing_v5.2***
PACKAGING DVD		**Jaquette DVD standard**	***PACK_jaq_dvd_v5.2***
		Livret pour boîtier DVD standard et slim	***PACK_liv_dvd_v5.2***
	✔	**Jaquette DVD slim**	***PACK_jaq_dvdslim_v5.2***
PACKAGING STANDARD CD & DVD	✔	**Sticker CD & DVD normes pour pose automatique**	***PACK_stick_cond_v5.2***
		Encart pour boîtier CD et DVD	***PACK_enc_v5.2***
IMPOSITION		**Imposition des pages d'un livret CD, DVD ou encart**	***PACK_impos_livret_v5.2***
IMPRESSION SUR	✔	**CD**	***DISC_cd_v5.2***
	✔	**DVD 5 & 9**	***DISC_dvd_5&9_v5.2***
		DVD 10	***DISC_dvd_10_v5.2***
	✔	**CD Métallisation partielle**	***DISC_cdmetal_v5.2***
	✔	**DVD Métallisation partielle**	***DISC_dvdmetal_v5.2***
EMBALLAGE		**La mise sous Flowpack**	***PACK_flow_v5.2***

✔ Fiches techniques réactualisées en septembre 2007

Téléchargement
Vous pouvez télécharger sur notre site *www.kdg.fr* la charte technique dans son intégralité ou seulement la fiche qui vous intéresse.

kdg

Pressage CD & DVD - Packaging - Logistique

FICHE D'ACCOMPAGNEMENT PAO CD OU DVD : Réf.: *FA_PAO_Disc_V5.2*

Imprimer cette fiche et la joindre avec le CD-R.

NOM DU PRODUIT : _____

NOM DU CLIENT : _____

Détail du produit à réaliser à partir des éléments PAO que vous nous confiez :

DISQUE À IMPRIMER :
- ❑ CD
- ❑ DVD 5 ou 9
- ❑ DVD 10
- ❑ Métallisation partielle

TYPE D'IMPRESSION :
- ❑ Sérigraphie ton direct
- ❑ Quadri Offset

APLAT BLANC DE SOUTIEN POUR LES QUADRI :
- ❑ OUI
- ❑ NON

EN CAS DE SÉRIGRAPHIE TON DIRECT NOUS PRÉCISER LES VALEURS PANTONE : Coul 1 _____ Coul 2 _____

Coul 3 _____ Coul 4 _____ Coul 5 _____

Aplat (si nécessaire) _____

Attention le blanc est une couleur à inclure (si nécessaire) dans la liste ci-dessus. Il fait donc partie du nombre de couleurs même en aplat. Pour rappel, en sérigraphie, nous imprimons d'abord le blanc puis les couleurs les plus foncées et enfin les couleurs claires.

REMARQUES OU AUTRE :

.....

.....

.....

.....

.....

.....

.....

.....

.....

.....

.....

.....

ATTENTION : Il est important de vous assurer que vous êtes en conformité avec nos spécifications techniques. Pour cela vous devez vous référez à nos fiches techniques pour l'impression sur CD ou sur DVD.

RÉFÉRENCE PRODUIT *(A remplir par kdg)* **:** _____

Informations sur les éléments que vous nous remettez :

Format utilisé pour la création des fichiers pour l'impression d'éléments papiers ou cartonnés. Aujourd'hui, selon la norme de traitement PAO standardisée des imprimeurs, nous demandons expressément un fichier PDF normalisé (Haute définition) et un fichier PDF de validation (Basse def) selon les spécificités de notre ripper d'impression. Voir notre article sur le sujet sur notre site www.kdg.fr.

LOGICIEL UTILISÉ : (Liste des logiciels acceptés, cochez la case correspondante)
- ❑ Xpress 7
- ❑ Photoshop CS2
- ❑ Illustrator CS2
- ❑ Indesign CS2
- ❑ Acrobat 6

Si vous avez utilisé un logiciel mentionné ci-dessus dans une version antérieure ou autre remarque, veuillez-nous le préciser : _____

_____

ÉLÉMENTS JOINTS :
- ❑ POLICES écrans et imprimantes (Postsript).
- ❑ IMAGES importées dans votre fichier d'exécution. *Images en CMJN ou en PANTONE **(RVB non accepté)**.*

Si éléments remis sur CD-R *(Mentionner sur le média, le produit et le client)***, joindre :**
- ❑ SORTIE COULEUR papier de validation de contenu
- ❑ SORTIES SÉPARÉES en N&B par couleur
- ❑ SORTIE COULEUR CALIBRÉE de type
  - ❑ CROMALIN ™
  - ❑ IRIS™
  - ❑ RAINBOW
  - ❑ APPROVAL
  - ❑ KODAK
  - ❑ AUTRE : _____

Si éléments remis par FTP, joindre :
- ❑ FICHIER PDF BASSE RÉSOLUTION de validation
- ❑ IMAGE JPEG de validation

Document à nous remettre avec vos éléments pour l'impression sur disque CD ou DVD

Ce formulaire a été conçu pour nous permettre de bien appréhender l'environnement informatique que vous avez utilisé et de bien comprendre la prestation d'impression que nous devons réaliser.

Récapitulatif pour la préparation de vos fichiers pour une remise par CD-R ou sur notre site FTP.

Merci de créer un dossier général avec uniquement les fichiers pour la réalisation du produit. Ex. « CDproduitx ». Ce dossier comportera plusieurs sous dossiers :

Un dossier "*EXE*" :
Le fichier maître (natif, Xpress, illustrator) et le fichier PDF Normalisé

Un dossier "*IMPORTS*" :
Images sous Illustrator, Photoshop, format eps et tiff (non compressés).

Un dossier "*POLICES*" :
Polices écrans et imprimantes

Un dossier "*PDF-JPEG/ECRAN* " :
Un fichier pdf basse def ou un fichier jpeg pour validation.

Coordonnées du graphiste :
au cas où nous aurions besoin de plus d'informations

Nom : _____

Tél.: _____

Email : _____

addicted to services music games movies

2007 - v5.2 - www.kdg.fr

Pressage CD & DVD - Packaging - Logistique

FICHE D'ACCOMPAGNEMENT PAO PACKAGING : Réf.: *FA_PAO_packaging_v5.2*

Imprimer cette fiche et la joindre avec le CD-R.

Document à nous remettre avec vos éléments pour l'impression du packaging CD ou DVD

Ce formulaire a été conçu pour nous permettre de bien appréhender l'environnement informatique que vous avez utilisé et de bien comprendre la prestation d'impression que nous devons réaliser.

Récapitulatif pour la préparation de vos fichiers pour une remise par CD-R ou sur notre site FTP.

Merci de créer un dossier général avec uniquement les fichiers pour la réalisation du produit. Ex. « CDproduitx ». Ce dossier comportera plusieurs sous dossiers :

Un dossier "*EXE*" :
Le fichier maître (natif, Xpress, illustrator) et le fichier PDF Normalisé

Un dossier "*IMPORTS*" :
Images sous Illustrator, Photoshop, format eps et tiff (non compressés).

Un dossier "*POLICES*" :
Polices écrans et imprimantes

Un dossier "*PDF-JPEG/ECRAN* " :
Un fichier pdf basse def ou un fichier jpeg pour validation.

Coordonnées du graphiste :
au cas où nous aurions besoin de plus d'informations

Nom : _____

Tél.: _____

Email : _____

NOM DU PRODUIT : _____

NOM DU CLIENT : _____

Détail du produit à réaliser à partir des éléments PAO que vous nous confiez :

TYPE DE PACKAGING STANDARD À RÉALISER :

❑ **Livret boîtier CD** Nb de pages : _____
- ❑ Tout quadri ❑ couverture quadri et pages intérieures N&B
- ❑ Pages imposées par le graphiste
- ❑ Pages à imposer par kdg (*Voir fiche technique d'imposition*)

❑ **Jaquette boîtier CD** ❑ Quadri R° ❑ Quadri R°/V°

❑ **Livret boîtier DVD** Nb de pages : _____
- ❑ Tout quadri ❑ couverture quadri et pages intérieures N&B
- ❑ Pages imposées par le graphiste
- ❑ Pages à imposer par kdg (*Voir fiche technique d'imposition*)

❑ **Jaquette DVD**
❑ Quadri R° ❑ Quadri R°/V°

❑ **Jaquette DVD SLIM**
❑ Quadri R° ❑ Quadri R°/V°

❑ **Jaquette boîtier single** (*extra-plat*) ❑ Quadri R° ❑ Quadri R°/V°

❑ **Pochette cartonnée en quadri offset R°**
Eléments remis selon nos fiches techniques disponibles sur www.kdg.fr

PRODUITS SPÉCIAUX :

❑ **Digipak taille CD** ❑ **Digipak taille DVD**
Couleur de la cale du disque (*Tray*) : ❑ Noire ❑ Blanche ❑ Transparente

❑ **Fourreau boîtier DVD** ❑ **Fourreau boîtier CD** ❑ **Digifile**

❑ **Etui boîtier DVD** ❑ **Etui boîtier CD** ❑ **Digibok**

❑ **Digisleeve** ❑ **Autre produit :** _____

Impression standard quadri offset + vernis
❑ Brillant ❑ Mat ❑ Autre :

Dans tous les cas, pour les produits spéciaux, nous préciser la référence du gabarit utilisé communiquée par kdg. *Gabarit réf :* _____

REMARQUES OU AUTRE :

.....

.....

.....

ATTENTION : Il est important de vous assurer que vous êtes en conformité avec nos spécifications techniques. Pour cela vous devez vous référez à nos fiches techniques pour l'impression sur CD ou sur DVD.

RÉFÉRENCE PRODUIT *(A remplir par kdg)* **:** _____

Informations sur les éléments que vous nous remettez :

Format utilisé pour la création des fichiers pour l'impression d'éléments papiers ou cartonnés. Aujourd'hui, selon la norme de traitement PAO standardisée des imprimeurs, nous demandons expressément un fichier PDF normalisé (Haute définition) et un fichier PDF de validation (Basse def) selon les spécificités de notre ripper d'impression. Voir notre article sur le sujet sur notre site www.kdg.fr.

LOGICIEL UTILISÉ : (Liste des logiciels acceptés, cochez la case correspondante)

❑ Xpress 7 ❑ Photoshop CS2 ❑ Illustrator CS2
❑ Indesign CS2 ❑ Acrobat 6

Si vous avez utilisé un logiciel mentionné ci-dessus dans une version antérieure ou autre remarque, veuillez-nous le préciser : _____

_____

ÉLÉMENTS JOINTS :

❑ POLICES écrans et imprimantes (Postsript).
❑ IMAGES importées dans votre fichier d'exécution. *Images en CMJN ou en PANTONE* ***(RVB non accepté)***.

Si éléments remis sur CD-R *(Mentionner sur le média, le produit et le client)*, **joindre :**

❑ SORTIE COULEUR papier de validation de contenu
❑ SORTIES SÉPARÉES en N&B par couleur
❑ SORTIE COULEUR CALIBRÉE de type
- ❑ CROMALIN ™ ❑ IRIS™ ❑ RAINBOW
- ❑ APPROVAL ❑ KODAK ❑ AUTRE : _____

Si éléments remis par FTP, joindre :

❑ FICHIER PDF BASSE RÉSOLUTION de validation
❑ IMAGE JPEG de validation

MASTER pour réaliser un CD Audio

Médias acceptés pour directement créer le glassmaster :

MASTER : CD-R
Il doit être gravé conformément à la norme “Red Book” de Philips-Sony.
La gravure doit se faire de préférence en “disk at once” et en “mono session”.

MASTER : CD-R en format DDP 1.0
Ce format nécessite un transfert et un contrôle supplémentaires (Service payant).

MASTER : BANDE EXABYTE
Enregistré selon les normes professionnelles pour un contenu audio en vue d’un pressage CD.

Autres médias acceptés nécessitant une opération de pré-mastering (service payant) :

Masters : DAT, Bande 1/4pouce analogique, Disque dur, CD-ROM, ...

Complément d’information sur les éléments à nous fournir :

- Le master doit être réalisé selon les normes professionnelles de mise en forme audio en vue d’un pressage CD-Audio.
  (Fréquence d’échantillonnage, Codes PQ, Index, Frames de démarrage,..).
  Le format WAV n’est pas une norme CD-Audio.
- Avant de nous confier votre master, nous vous invitons à bien écouter votre contenu (Niveau sonore entre les pistes, possibles clics, etc...).
  Nous ne faisons aucune manipulation sur votre master. Les disques pressés seront à l’identique de votre master.
- Le temps maximum selon la norme du CD-Audio est de 74mn. kdg valide la durée de votre contenu jusqu’à 76mn25s. Au delà nous vous ferons signer une décharge de responsabilité sur les risques de non lecture sur certains lecteurs du marché. (Temps maximum réalisable : 79,20mn)
- Il est important d’utiliser un média neuf et de qualité pour l’enregistrement de votre master en vue du pressage de CD.
  Les traces de doigts et les rayures sont à proscrire dans le cas d’un CD gravé.
- Le média que vous nous confiez est une copie de votre master d’origine.
  Les éléments que vous nous confiez sont utilisés pour la fabrication des produits et ne sont donc pas considérés comme une archive.
- Pour une identification sûre et rapide, indiquez (avec un feutre adapté) sur le master :
  > la référence et le titre de votre produit
  > si le contenu est protégé ou non
  > le format s’il s’agit de DDP
  > votre nom

Réf.: ***MAST_CDaudio_v5.2***

En savoir plus ?
Cap sur www.kdg.fr !
Conseils, recommandations, fiches techniques à consulter, à télécharger…

Recommandations kdg pour la remise des éléments

- Le média que vous nous confiez est une copie de votre master d’origine.
  Les éléments que vous nous confiez sont utilisés pour la fabrication des produits et ne sont donc pas considérés comme une archive.
- Pour une identification sûre et rapide : indiquez (avec un feutre adapté) sur le master : la référence et le titre de votre produit, si le contenu est protégé ou non et votre nom.

MASTER pour réaliser un

CD Audio

Réf.: ***MAST_CDaudio_v5.2***

Pre-mastering Audio

Vous avez des contenus audio et vous souhaitez les mettre en forme pour les écouter sur un CD audio.

Nous pouvons vous proposer une palette de services de mise en forme de votre contenu : traitement, nettoyage anti bruit, Mise en forme de fichiers WAV, etc. afin de l’optimiser pour une bonne écoute sur CD.

Nous traitons ces types de formats :
- CD extra
- CD text

Consultez-nous !

kdg
kdg france - 11 av. du Gal Leclerc
92100 BOULOGNE
Tel : 01 46 10 02 10
Fax : 01 46 10 02 11

MASTER pour réaliser un CD Rom

Médias acceptés pour directement créer le glassmaster :

MASTER : CD-R

Il doit être gravé conformément à la norme “Yellow Book” de Philips-Sony.

Si votre projet n’exige pas un format “multi sessions” (CD-XA, etc..) utilisez de préférence une gravure en “mono session” et en “disk at once”.

MASTER : CD-R en format DDP 1.0
Ce format nécessite un transfert et un contrôle supplémentaires (Service payant).

Autres médias acceptés nécessitant une opération de pré-mastering (service payant) :

Masters : Disque dur MAC/PC, CD-ROM,...

Complément d’information sur les éléments à nous fournir :

- Le master doit être réalisé selon les normes professionnelles de mise en forme de données en vue d’un pressage CD-Rom : (ISO 9660, nomination des fichiers en “8 caractères.XXX”. La norme Joliet est acceptée. Défragmentation préalable du disque dur, etc....)
- Avant de nous confier votre master, nous vous invitons à bien valider votre contenu (Contrôle Anti-virus, “jouabilité” sur les plateformes destinées, etc...). Nous ne faisons aucune manipulation sur votre master. Les disques pressés seront à l’identique de votre master.
- La capacité maximum selon la norme du CD-Rom est de 640Mo. kdg valide la taille de votre contenu jusqu’à 673Mo. Au delà nous vous ferons signer une décharge de responsabilité sur les risques de non lecture sur certains lecteurs du marché. (capacité maximum réalisable : 690Mo)
- Il est important d’utiliser un média neuf et de qualité pour l’enregistrement de votre master en vue du pressage de CD. Les traces de doigts et les rayures sont à proscrire dans le cas d’un CD gravé.
- Le média que vous nous confiez est une copie de votre master d’origine. Les éléments que vous nous confiez sont utilisés pour la fabrication des produits et ne sont donc pas considérés comme une archive.
- Pour une identification sûre et rapide : indiquez (avec un feutre adapté) sur le master : la référence et le titre de votre produit, si le contenu est protégé ou non (Macrovision, Star-Force, etc.) et votre nom.

Réf.: ***MAST_CDrom_v5.2***

En savoir plus ?
Cap sur www.kdg.fr !
Conseils, recommandations, fiches techniques à consulter, à télécharger…

Recommandations kdg pour la remise des éléments

- Le média que vous nous confiez est une copie de votre master d’origine. Les éléments que vous nous confiez sont utilisés pour la fabrication des produits et ne sont donc pas considérés comme une archive.
- Pour une identification sûre et rapide : indiquez (avec un feutre adapté) sur le master : la référence et le titre de votre produit, si le contenu est protégé ou non (Macrovision, Star-Force, etc.) et votre nom.

MASTER pour réaliser un

CD Rom

Réf.: ***MAST_CDrom_v5.2***

Pre-mastering Rom

Vous avez du contenu à mettre en forme pour le diffuser sur un CD-Rom : nous pouvons vous proposer une palette de services de mise en forme.

Nous traitons ces types de formats :
- ISO 9660 Niveau 1 et 2
- Apple HFS
- CD Hybride
- CD Extra
- Vidéo CD ROM
- CD text

Consultez-nous !

kdg
kdg france - 11 av. du Gal Leclerc
92100 BOULOGNE
Tel : 01 46 10 02 10
Fax : 01 46 10 02 11

MASTER pour réaliser un DVD

Médias acceptés pour directement créer le glassmaster :

MASTER : DLT DE TYPE III ET IV

- Enregistré selon les normes professionnelles en vue d'un pressage DVD réalisé par un logiciel de pré-mastering DVD
- Seules les DLT compatibles Quantum sont acceptées. De type III et IV

MASTER DVD-R au format DDP 2.0

Ce format nécessite un transfert et un contrôle supplémentaires (Service payant).

MASTER : DVD-R, DVD+R
(simple ou double couche)

- Il doit être gravé conformément à la norme du DVD vidéo ou DVD-ROM (formatage UDF)
- La gravure doit se faire de préférence en "disk at once" et surtout en "mono session".

Nous pouvons recevoir
- 1 DVD-R simple couche pour un DVD 5
- 2 DVD-R simple couche pour un DVD 10
- 1 DVD-R double couche pour un DVD 9.

Attention à la gestion du passage de couche

Toutefois si votre contenu est protégé CSS, nous ne pouvons recevoir de DVD-R en tant que master.

Complément d'information sur les éléments à nous fournir :

LE DVD VIDÉO

Le pré-mastering doit être réalisé avec un encodage type :

- Encodage DDP : version 2.0
  ou
- Encodage CMF : version 1.0

Important : L'encodage des logiciels de sauvegarde utilisant aussi des cassettes DLT ne convient pas.

LE DVD ROM

La norme DVD préconise une nomination des fichiers suivant l'ISO 9660 niveau 1.

Nom de fichier avec extension :
"8 caractères. XXX"

La profondeur de la hiérarchie des dossiers (répertoires) ne doit pas excéder les 8 niveaux, racine comprise.

- Avant de nous confier votre master, nous vous invitons à bien valider votre contenu (Contrôle Anti-virus pour un DVD-ROM), "jouabilité" sur les plateformes destinées, etc...).
  Nous ne faisons aucune manipulation sur votre master. Les disques pressés seront à l'identique de votre master.
- Il est important d'utiliser un média neuf et de qualité pour l'enregistrement de votre master en vue du pressage de DVD. Les traces de doigts et les rayures sont à proscrire dans le cas de DVD gravé.
- Le média que vous nous confiez est une copie de votre master d'origine. Les éléments que vous nous confiez sont utilisés pour la fabrication des produits et ne sont donc pas considérés comme une archive.
- Pour une identification sûre et rapide : indiquez (avec un feutre adapté) sur le master : la référence et le titre de votre produit, le layer 0 ou 1, si le contenu est protégé ou non (Macrovision, CSS, Star-Force, RipGuard, etc.) et votre nom.

Réf.: ***MAST_DVD_v5.2***

En savoir plus ?
Cap sur www.kdg.fr !
Conseils, recommandations, fiches techniques à consulter, à télécharger…

Recommandations kdg pour la remise des éléments

- Le média que vous nous confiez est une copie de votre master d'origine.
  Les éléments que vous nous confiez sont utilisés pour la fabrication des produits et ne sont donc pas considérés comme une archive.
- Pour une identification sûre et rapide : indiquez (avec un feutre adapté) sur le master : la référence et le titre de votre produit, le layer 0 ou 1, si le contenu est protégé ou non (Macrovision, CSS, Star-Force, etc.) et votre nom.

MASTER pour réaliser un

DVD

Réf.: ***MAST_DVD_v5.2***

les différents types de DVD réalisables

Le DVD est constitué de deux disques minces (0,6 mm d'épaisseur chacun) collés ensemble.

Trois types de capacités sont disponibles :

- Le DVD 5 :
  Un disque mince pressé, collé avec un disque mince vierge - 4,7 Go de capacité maximum.
- Le DVD 10:
  deux disques minces pressés, collés, lisibles face 1 pour l'un et face 2 pour l'autre. - 9,4 Go maximum.
- Le DVD 9 : deux disques minces pressés, collés, lisibles du même côté - 8,6 Go maximum.

kdg
kdg france - 11 av. du Gal Leclerc
92100 BOULOGNE
Tel : 01 46 10 02 10
Fax : 01 46 10 02 11

Gabarit kdg france - Jaquette pour boîtier CD standard (cristal)

Zone de débord des images (3 mm de rogne ou fond perdu)
Zone de coupe finale
Zone d'impression du texte

(Cotes en millimètres)

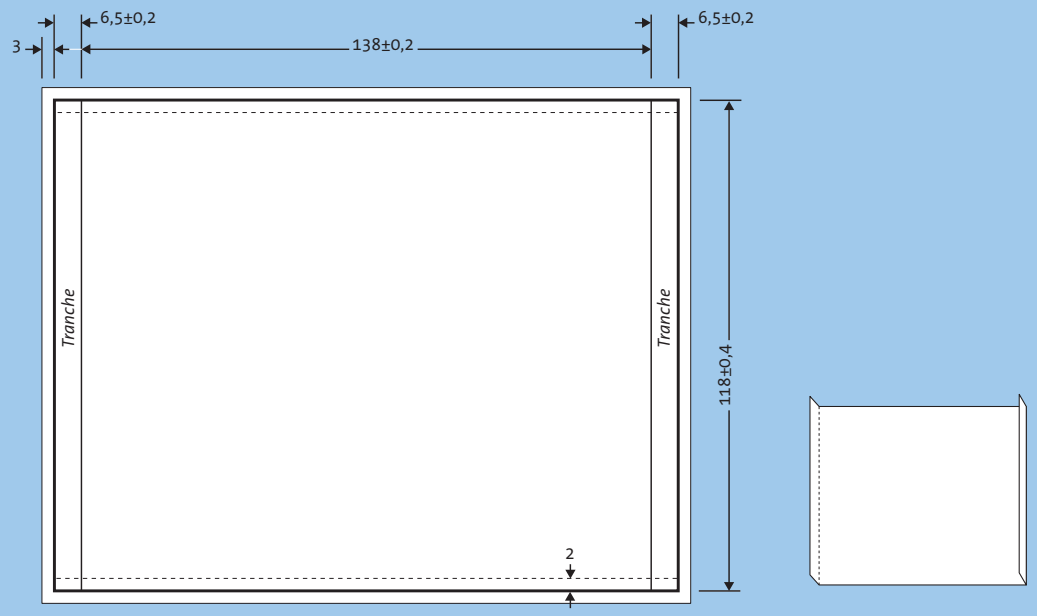

PACKAGING STANDARD CD

Jaquette pour boîtier CD

Réf.: ***PACK_jaq_cd_v5.2***

Impression standard

- Technique : OFFSET
- Surface imprimée : recto seul ou recto/verso
- Couleurs : quadri (cyan, magenta, jaune, noir)
- Finition : vernis acrylique
- Qualité papier : 150 g CMB*
- Format à plat : 151 x 118 mm
- Format plié : 138 x 118 mm
- Fond perdu : 3 mm

*CMB, Couché Moderne Brillant.

Impressions "spéciales"

Pour tous travaux d'impression non standard comme :

- Pantone
- Qualité de papier autre (grammage plus fort, papier de création...)
- Vernis spéciaux

Consultez-nous !

Réf.: ***PACK_jaq_cd_v5.2***

Infos graphistes ?
Cap sur www.kdg.fr !
Conseils, recommandations, fiches techniques à consulter, à télécharger…

Recommandations kdg pour la remise des éléments

Référez-vous à la fiche Cahier des Charges PAO qui indique précisément la façon dont vous devez préparer et nous remettre les éléments pour vous assurer que les techniques d'impression en cours chez kdg nous permettent de traiter vos fichiers. Sauvegardez vos données avant de nous remettre vos éléments*. Mentionnez sur tous vos éléments : la référence de votre dossier - le nom et les coordonnées de la personne à contacter si problème.

IMPORTANT : la responsabilité de kdg ne peut être engagée sur la qualité de l'impression sans épreuve numérique de contrôle type Cromalin®, Iris® ou Approval®. Les sorties couleurs obtenues à partir d'imprimantes laser, jet d'encre ou autre, non certifiées ne constituent en **aucun cas** des épreuves de référence.

*Les éléments que vous nous confiez sont utilisés pour la fabrication des produits et ne sont donc pas considérés comme une archive.

kdg
kdg france - 11 av. du Gal Leclerc
92100 BOULOGNE
Tel : 01 46 10 02 10
Fax : 01 46 10 02 11

Gabarit kdg france - Livret pour boîtier CD standard (cristal)

Zone de débord des images (3 mm de rogne ou fond perdu)
Zone de coupe finale
Zone d'impression du texte

(Cotes en millimètres)

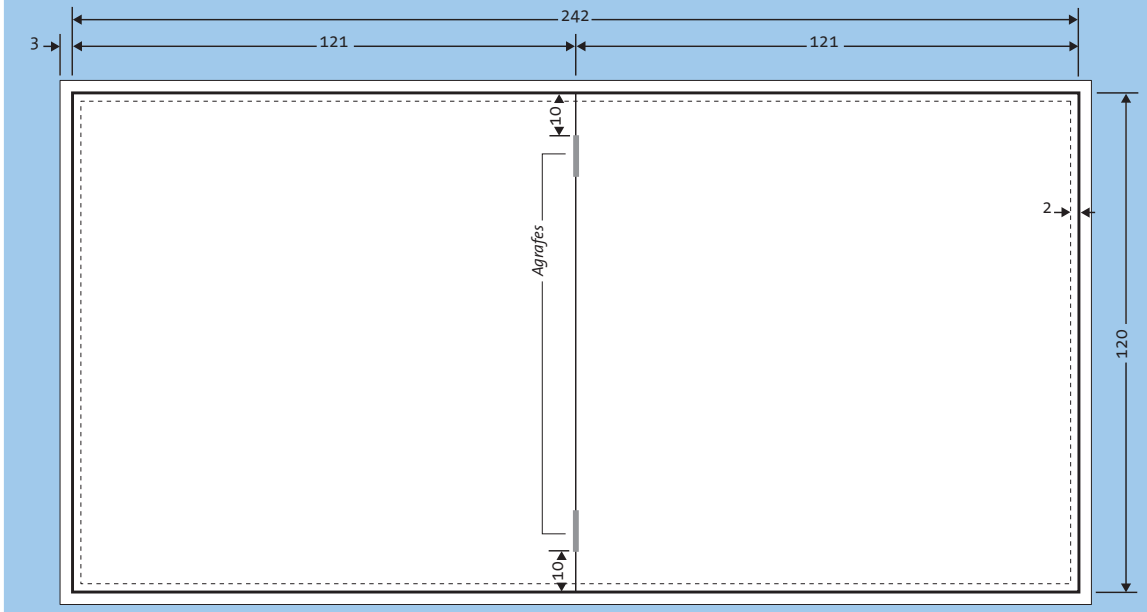

Livret

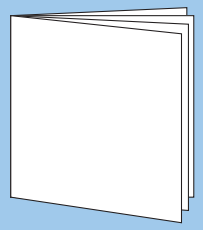

Si vous voulez procéder vous-même au montage des pages de votre document, veuillez-vous référer à notre fiche technique **Imposition des pages d'un livret CD ou DVD ou d'un encart**.

Réf.: ***PACK_liv_cd_v5.2***

Infos graphistes ?
Cap sur www.kdg.fr !
Conseils, recommandations, fiches techniques à consulter, à télécharger…

Recommandations kdg pour la remise des éléments

Référez vous à la fiche Cahier des Charges PAO qui indique précisément la façon dont vous devez préparer et nous remettre les éléments pour vous assurer que les techniques d'impression en cours chez kdg nous permettent de traiter vos fichiers. Sauvegardez vos données avant de nous remettre vos éléments*. Mentionnez sur tous vos éléments : la référence de votre dossier - le nom et les coordonnées de la personne à contacter si problème.

IMPORTANT : la responsabilité de kdg ne peut être engagée sur la qualité de l'impression sans épreuve numérique de contrôle type Cromalin®, Iris® ou Approval®. Les sorties couleurs obtenues à partir d'imprimantes laser, jet d'encre ou autre, non certifiées ne constituent en **aucun cas** des épreuves de référence.

*Les éléments que vous nous confiez sont utilisés pour la fabrication des produits et ne sont donc pas considérés comme une archive.

PACKAGING STANDARD CD

Livret pour boîtier CD

Réf.: ***PACK_liv_cd_v5.2***

Impression standard "livret"

- Technique : OFFSET
- Couv quadri (CMJN) et intérieur N&B ou Couv et intérieur quadri
- Finition : vernis acrylique
- Qualité papier CMB (Couché Moderne Brillant) :
  - de 4 à 16 pages : 150 g pour couverture et pages intérieures
  - à partir de 20 pages : 150 g pour couverture 90 g pages intérieures
- Format à plat : 242 x 120 mm
- Format plié : 121 x 120 mm
- Fond perdu : 3 mm
- Nb de pages standard : de 4 jusqu'à 28 pages.
- Epaisseur max.: 1,8 mm (soit 28 p., couv. comprise). Pour épaisseur supérieure, nous consulter !

Impressions "spéciales"

Pour tous travaux d'impression hors standard comme : Pantone, utilisation de papier de création ou de grammage supérieur, vernis spéciaux, pliage accordéon... Consultez-nous !

Service Plus kdg

Remise des fichiers avec pages à la suite (pages non imposées). kdg procède à l'imposition des pages de votre livret. Se référer à notre fiche technique **Imposition des pages d'un livret CD ou DVD ou d'un encart**.

kdg
kdg france - 11 av. du Gal Leclerc
92100 BOULOGNE
Tel : 01 46 10 02 10
Fax : 01 46 10 02 11

Gabarit kdg france - Pochette CD standard en carton imprimé

Zone de débord des images (3 mm de rogne ou fond perdu)
Zone de coupe finale
Zone d'impression du texte

(Cotes en millimètres)

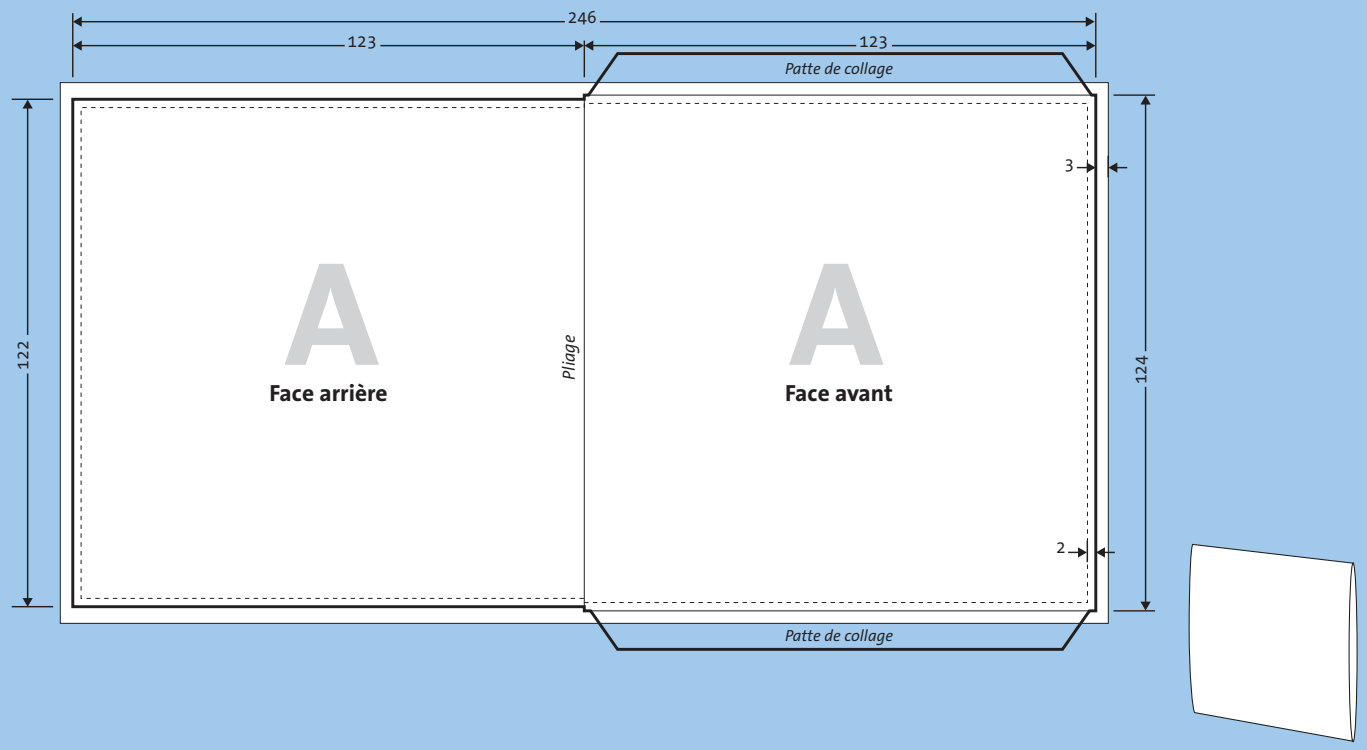

Réf.: ***PACK_poch_cart_cd_v5.2***

Infos graphistes ?
Cap sur www.kdg.fr !
Conseils, recommandations, fiches techniques à consulter, à télécharger…

Recommandations kdg pour la remise des éléments

Référez vous à la fiche Cahier des Charges PAO qui indique précisément la façon dont vous devez préparer et nous remettre les éléments pour vous assurer que les techniques d'impression en cours chez kdg nous permettent de traiter vos fichiers. Sauvegardez vos données avant de nous remettre vos éléments*. Mentionnez sur tous vos éléments : la référence de votre dossier - le nom et les coordonnées de la personne à contacter si problème.

IMPORTANT : la responsabilité de kdg ne peut être engagée sur la qualité de l'impression sans épreuve numérique de contrôle type Cromalin®, Iris® ou Approval®. Les sorties couleurs obtenues à partir d'imprimantes laser, jet d'encre ou autre, non certifiées ne constituent en **aucun cas** des épreuves de référence.

*Les éléments que vous nous confiez sont utilisés pour la fabrication des produits et ne sont donc pas considérés comme une archive.

PACKAGING STANDARD CD

Pochette CD cartonnée

Réf.: ***PACK_poch_cart_cd_v5.2***

Impression standard

- Technique : OFFSET
- Surface imprimée : recto seul
- Couleurs : quadri (cyan, magenta, jaune, noir)
- Finition : vernis acrylique
- Qualité papier : 215 g
  Recto couché 1 face
  Verso blanc
- Format à plat : 246 x 124 mm
- Format plié : 123 x 124 mm
- Fond perdu : 3 mm

Impressions "spéciales"

Pour tous travaux d'impression hors standard comme : Pantone, utilisation de papier de création ou de grammage supérieur, vernis spéciaux, etc...

Consultez-nous !

kdg
kdg france - 11 av. du Gal Leclerc
92100 BOULOGNE
Tel : 01 46 10 02 10
Fax : 01 46 10 02 11

Gabarit kdg france - Jaquette pour boîtier single (extra-plat)

Zone de débord des images (3 mm de rogne ou fond perdu)
Zone de coupe finale
Zone d'impression du texte

(Cotes en millimètres)

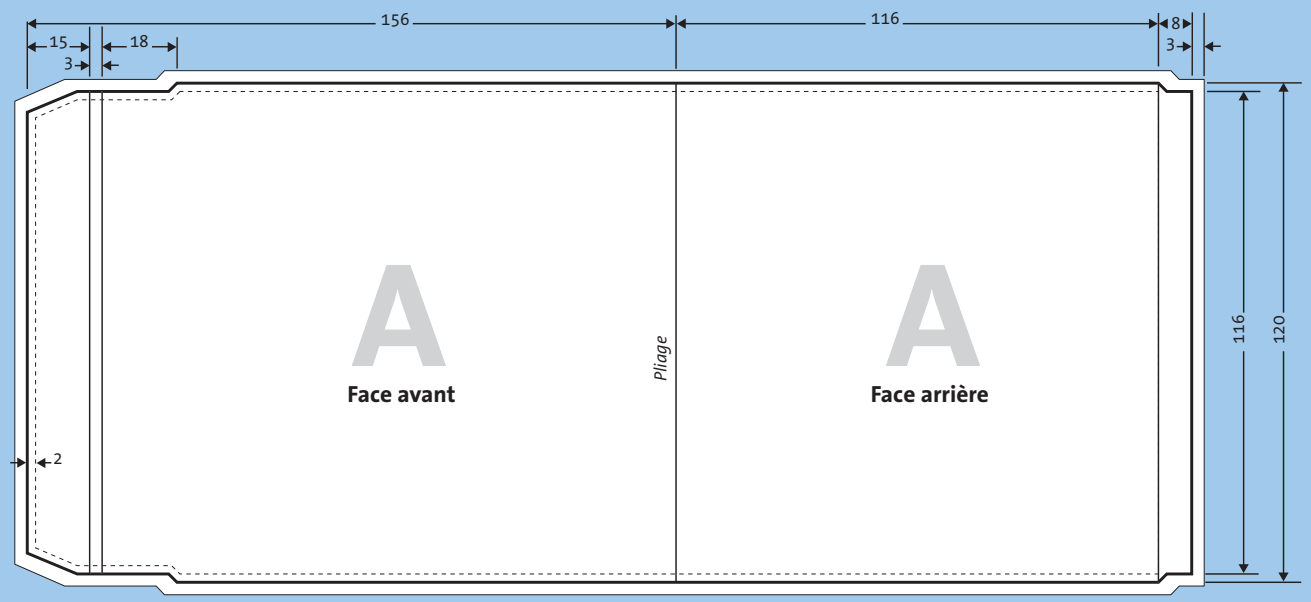

PACKAGING STANDARD CD

Jaquette CD single

Réf.: ***PACK_jaq_cdsing_v5.2***

Impression standard

- Technique : OFFSET
- Surface imprimée : recto seul ou recto/verso
- Couleurs : quadri (cyan, magenta, jaune, noir)
- Finition : vernis acrylique
- Qualité papier : 150 g CMB*
- Format à plat : 272 x 120 mm
- Format plié : 156 x 120 mm
- Fond perdu : 3 mm

*CMB, Couché Moderne Brillant.

Impressions "spéciales"

Pour tous travaux d'impression hors standard comme : Pantone, utilisation de papier de création ou de grammage supérieur, vernis spéciaux, etc...

Consultez-nous !

Réf.: ***PACK_jaq_cdsing_v5.2***

Infos graphistes ?
Cap sur www.kdg.fr !
Conseils, recommandations, fiches techniques à consulter, à télécharger…

Recommandations kdg pour la remise des éléments

Référez vous à la fiche Cahier des Charges PAO qui indique précisément la façon dont vous devez préparer et nous remettre les éléments pour vous assurer que les techniques d'impression en cours chez kdg nous permettent de traiter vos fichiers. Sauvegardez vos données avant de nous remettre vos éléments*. Mentionnez sur tous vos éléments : la référence de votre dossier - le nom et les coordonnées de la personne à contacter si problème.

IMPORTANT : la responsabilité de kdg ne peut être engagée sur la qualité de l'impression sans épreuve numérique de contrôle type Cromalin®, Iris® ou Approval®. Les sorties couleurs obtenues à partir d'imprimantes laser, jet d'encre ou autre, non certifiées ne constituent en **aucun cas** des épreuves de référence.

*Les éléments que vous nous confiez sont utilisés pour la fabrication des produits et ne sont donc pas considérés comme une archive.

kdg
kdg france - 11 av. du Gal Leclerc
92100 BOULOGNE
Tel : 01 46 10 02 10
Fax : 01 46 10 02 11

Gabarit kdg france - Jaquette pour boîtier DVD standard (tranche 15mm)

Zone de débord des images (3 mm de rogne ou fond perdu)
Zone de coupe finale
Zone d'impression du texte

(Cotes en millimètres)

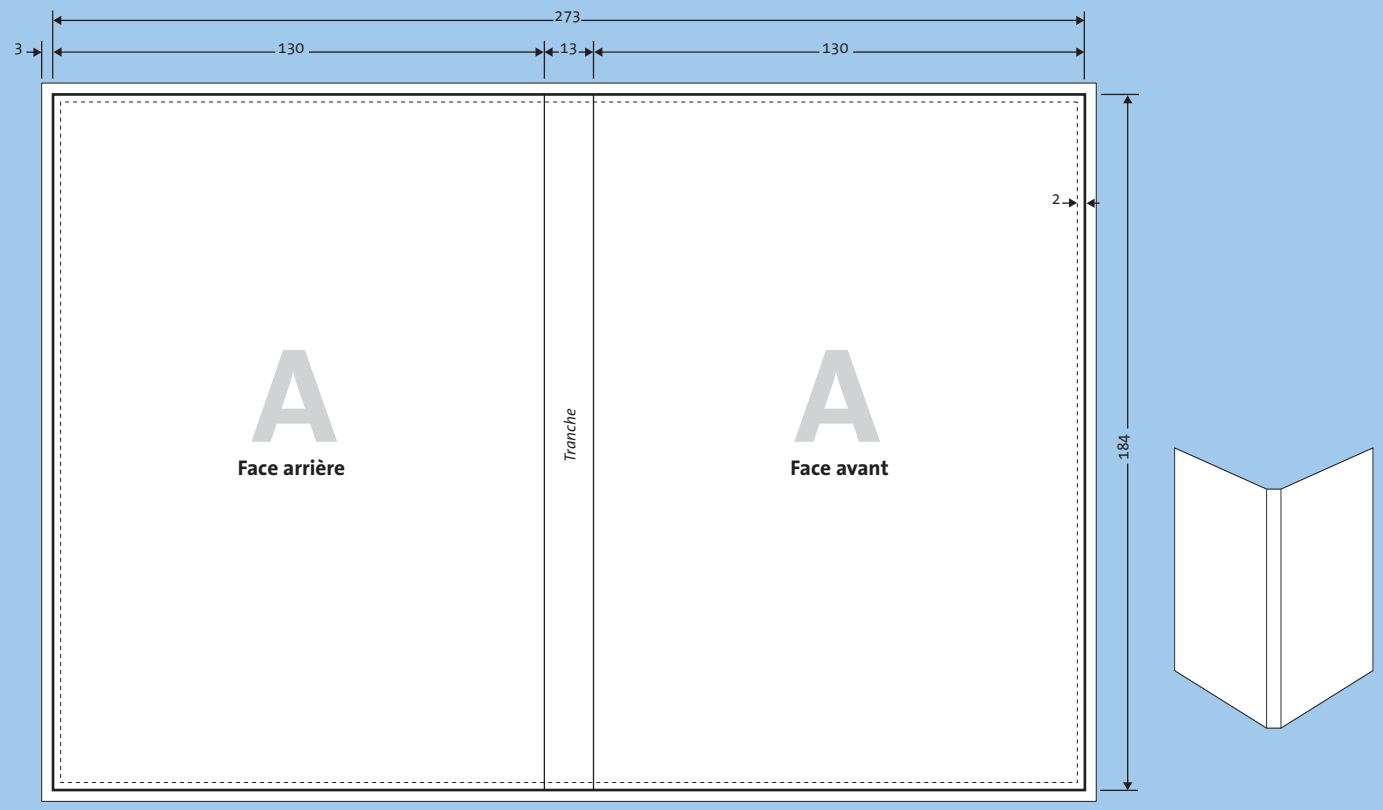

Réf.: ***PACK_jaq_dvd_v5.2***

Infos graphistes ?
Cap sur www.kdg.fr !
Conseils, recommandations, fiches techniques à consulter, à télécharger…

Recommandations kdg pour la remise des éléments

Référez vous à la fiche Cahier des Charges PAO qui indique précisément la façon dont vous devez préparer et nous remettre les éléments pour vous assurer que les techniques d'impression en cours chez kdg nous permettent de traiter vos fichiers. Sauvegardez vos données avant de nous remettre vos éléments*. Mentionnez sur tous vos éléments : la référence de votre dossier - le nom et les coordonnées de la personne à contacter si problème.

IMPORTANT : la responsabilité de kdg ne peut être engagée sur la qualité de l'impression sans épreuve numérique de contrôle type Cromalin®, Iris® ou Approval®. Les sorties couleurs obtenues à partir d'imprimantes laser, jet d'encre ou autre, non certifiées ne constituent en **aucun cas** des épreuves de référence.

*Les éléments que vous nous confiez sont utilisés pour la fabrication des produits et ne sont donc pas considérés comme une archive.

PACKAGING STANDARD DVD

Jaquette DVD

Réf.: ***PACK_jaq_dvd_v5.2***

Impression standard

- Technique : OFFSET
- Surface imprimée : recto seul ou recto/verso
- Couleurs : quadri (cyan, magenta, jaune, noir)
- Finition : vernis acrylique
- Qualité papier : 150 g CMB*
- Format à plat : 273 x 184 mm
- Format plié : 130 x 184 mm
- Fond perdu : 3 mm

*CMB, Couché Moderne Brillant.

Impressions "spéciales"

Pour tous travaux d'impression hors standard comme : Pantone, utilisation de papier de création ou de grammage supérieur, vernis spéciaux.

Consultez-nous !

kdg
kdg france - 11 av. du Gal Leclerc
92100 BOULOGNE
Tel : 01 46 10 02 10
Fax : 01 46 10 02 11

Gabarit kdg france - Livret pour boîtier DVD standard et boitier DVD slim

Zone de débord des images (3 mm de rogne ou fond perdu)
Zone de coupe finale
Zone d'impression du texte

(Cotes en millimètres)

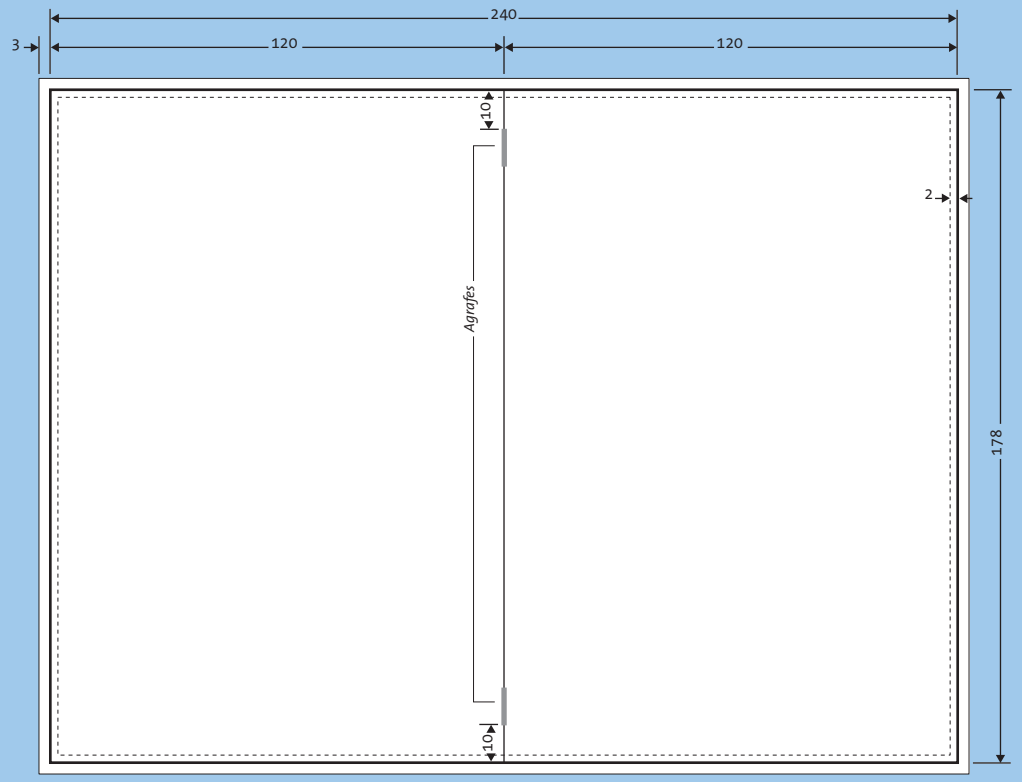

Si vous voulez procéder vous-même au montage des pages de votre document, veuillez-vous référer à notre fiche technique **Imposition des pages d'un livret CD ou DVD ou d'un encart**.

Livret

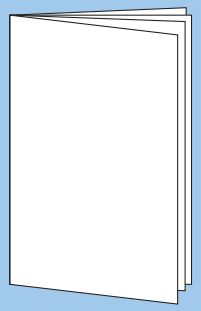

Réf.: ***PACK_liv_dvd_v5.2***

Infos graphistes ?
Cap sur www.kdg.fr !
Conseils, recommandations, fiches techniques à consulter, à télécharger…

Recommandations kdg pour la remise des éléments

Référez vous à la fiche Cahier des Charges PAO qui indique précisément la façon dont vous devez préparer et nous remettre les éléments pour vous assurer que les techniques d'impression en cours chez kdg nous permettent de traiter vos fichiers. Sauvegardez vos données avant de nous remettre vos éléments*. Mentionnez sur tous vos éléments : la référence de votre dossier - le nom et les coordonnées de la personne à contacter si problème.

IMPORTANT : la responsabilité de kdg ne peut être engagée sur la qualité de l'impression sans épreuve numérique de contrôle type Cromalin®, Iris® ou Approval®. Les sorties couleurs obtenues à partir d'imprimantes laser, jet d'encre ou autre, non certifiées ne constituent en **aucun cas** des épreuves de référence.

*Les éléments que vous nous confiez sont utilisés pour la fabrication des produits et ne sont donc pas considérés comme une archive.

PACKAGING STANDARD DVD

Livret pour boîtier DVD

Réf.: ***PACK_liv_dvd_v5.2***

Impression standard "livret"

- Technique : OFFSET
- Couleurs : Couv quadri (CMJN) et intérieur N&B ou Couv et intérieur quadri
- Finition : vernis acrylique
- Qualité papier CMB (Couché Moderne Brillant) :
  - de 4 à 16 pages : 150 g pour couverture et pages intérieures
  - à partir de 20 pages : 150 g pour couverture et 90 g pages intérieures
- Format à plat : 240 x 178 mm
- Format plié : 120 x 178 mm
- Fond perdu : 3 mm
- Nbre de pages :
  - jusqu'à 40 pages (grammage standard) pour un conditionnement automatique, au delà nous consulter
  - de 4 à 56 pages pour le boîtier DVD standard
  - de 4 jusqu'à 12 pages pour le boîtier DVD slim

Impressions "spéciales"

Pour tous travaux d'impression hors standard comme : Pantone, utilisation de papier de création ou de grammage supérieur, vernis spéciaux, pliage accordéon... Consultez-nous !

Service Plus kdg

Remise des fichiers avec pages à la suite (pages non imposées). kdg procède à l'imposition des pages de votre livret. Se référer à notre fiche technique **Imposition des pages d'un livret CD ou DVD ou d'un encart**.

kdg
kdg france - 11 av. du Gal Leclerc
92100 BOULOGNE
Tel : 01 46 10 02 10
Fax : 01 46 10 02 11

Gabarit kdg france - Jaquette pour boîtier DVD slim (tranche 5mm)

Zone de débord des images (3 mm de rogne ou fond perdu)
Zone de coupe finale
Zone d'impression du texte

(Cotes en millimètres)

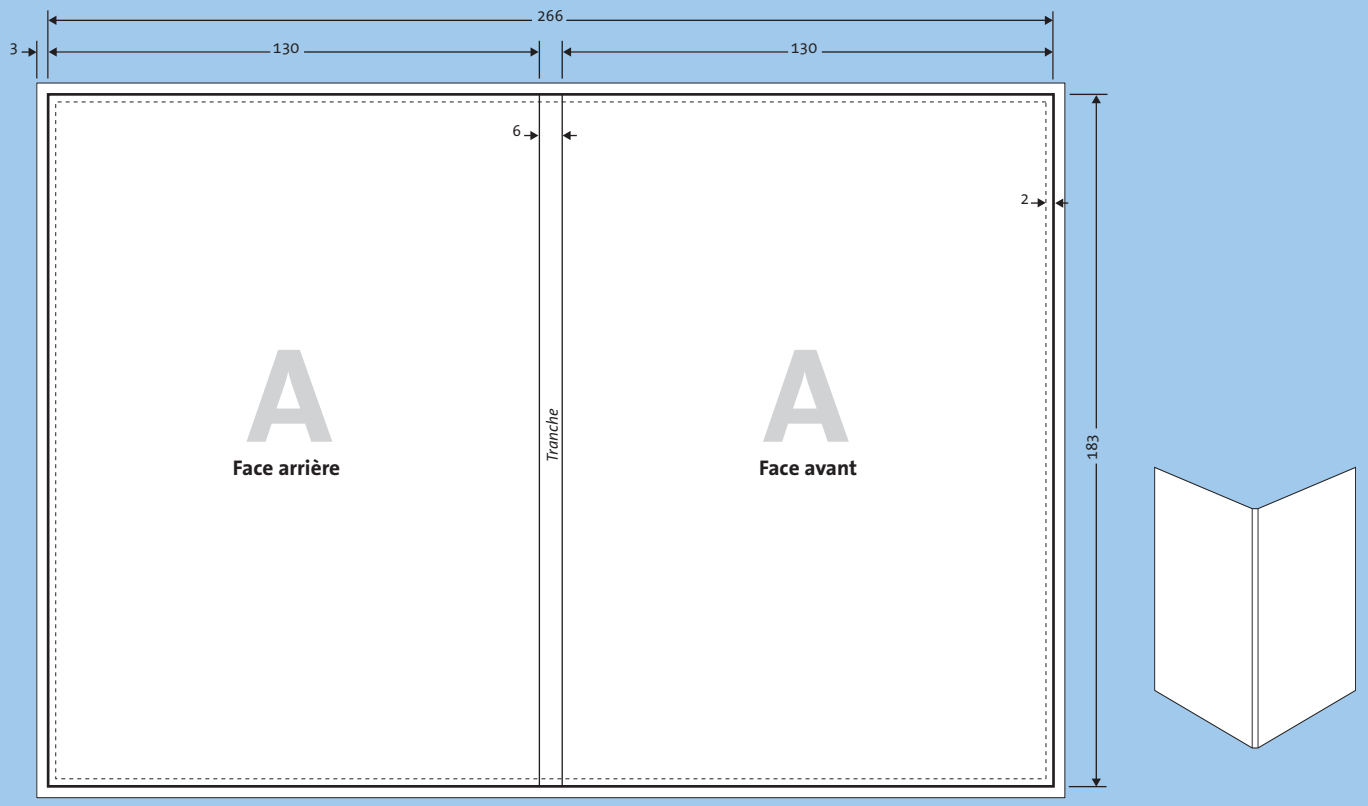

Réf.: ***PACK_jaq_dvdslim_v5.2***

Infos graphistes ?
Cap sur www.kdg.fr !
Conseils, recommandations, fiches techniques à consulter, à télécharger…

Recommandations kdg pour la remise des éléments

Référez vous à la fiche Cahier des Charges PAO qui indique précisément la façon dont vous devez préparer et nous remettre les éléments pour vous assurer que les techniques d'impression en cours chez kdg nous permettent de traiter vos fichiers. Sauvegardez vos données avant de nous remettre vos éléments*. Mentionnez sur tous vos éléments : la référence de votre dossier - le nom et les coordonnées de la personne à contacter si problème.

IMPORTANT : la responsabilité de kdg ne peut être engagée sur la qualité de l'impression sans épreuve numérique de contrôle type Cromalin®, Iris® ou Approval®. Les sorties couleurs obtenues à partir d'imprimantes laser, jet d'encre ou autre, non certifiées ne constituent en **aucun cas** des épreuves de référence.

*Les éléments que vous nous confiez sont utilisés pour la fabrication des produits et ne sont donc pas considérés comme une archive.

PACKAGING STANDARD DVD

Jaquette DVD slim

Réf.: ***PACK_jaq_dvdslim_v5.2***

Impression standard

- Technique : OFFSET
- Surface imprimée : recto seul ou recto/verso
- Couleurs : quadri (cyan, magenta, jaune, noir)
- Finition : vernis acrylique
- Qualité papier : 150 g brillant CMB*
- Format à plat : 266 x 183 mm
- Format plié : 130 x 184 mm
- Fond perdu : 3 mm

*CMB, Couché Moderne Brillant.

Impressions "spéciales"

Pour tous travaux d'impression hors standard comme : Pantone, utilisation de papier de création ou de grammage supérieur…

Consultez-nous !

kdg
kdg france - 11 av. du Gal Leclerc
92100 BOULOGNE
Tel : 01 46 10 02 10
Fax : 01 46 10 02 11

Gabarit kdg france - Encart pour boîtier CD ou boîtier DVD

Zone de débord des images (3 mm de rogne ou fond perdu)
Zone de coupe finale
Zone d'impression du texte

(Cotes en millimètres)

L'encart, comme son nom l'indique est "encarté" dans le packaging (contrairement au livret qui lui est inséré et maintenu en place dans le packaging). Types d'encarts : feuillet simple, 4 pages plié en deux, ou un multipages.

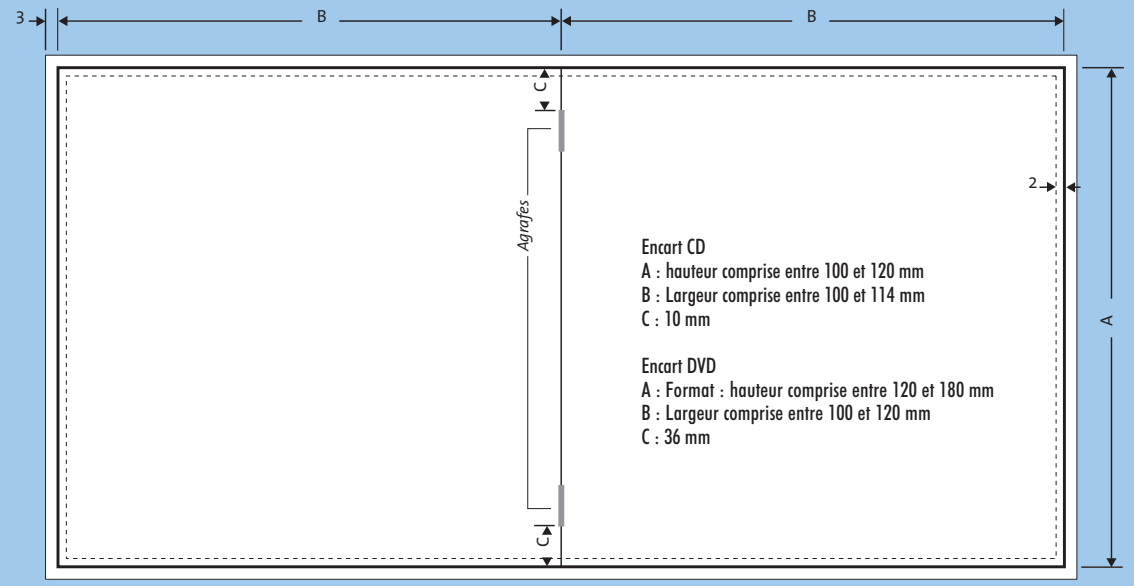

Encart feuillet R°V°

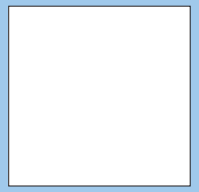

Encart livret

Si vous voulez procéder vous-même au montage des pages de votre document, veuillez-vous référer à notre fiche technique **Imposition des pages d'un livret CD ou DVD ou d'un encart**.

Info Conditionnement

Le conditionnement des encarts destinés aux CD (En pochette plastique, papier ou carton) et aux boîtiers DVD est automatique lorsque les encarts sont "standards", c'est-à-dire conformes au gabarit expliqué sur cette fiche.Le conditionnement des encarts est manuel lorsque ces derniers ne sont pas standards (poster, pliage accordéon...) ou lorsqu'ils sont destinés aux boîtiers CD standard (Cristal). Au moindre doute, consultez-nous !

Réf.: ***PACK_enc_v5.2***

Infos graphistes ?
Cap sur www.kdg.fr !
Conseils, recommandations, fiches techniques à consulter, à télécharger…

Recommandations kdg pour la remise des éléments

Référez vous à la fiche Cahier des Charges PAO qui indique précisément la façon dont vous devez préparer et nous remettre les éléments pour vous assurer que les techniques d'impression en cours chez kdg nous permettent de traiter vos fichiers. Sauvegardez vos données avant de nous remettre vos éléments*. Mentionnez sur tous vos éléments : la référence de votre dossier - le nom et les coordonnées de la personne à contacter si problème.

IMPORTANT : la responsabilité de kdg ne peut être engagée sur la qualité de l'impression sans épreuve numérique de contrôle type Cromalin®, Iris® ou Approval®. Les sorties couleurs obtenues à partir d'imprimantes laser, jet d'encre ou autre, non certifiées ne constituent en **aucun cas** des épreuves de référence.

*Les éléments que vous nous confiez sont utilisés pour la fabrication des produits et ne sont donc pas considérés comme une archive.

PACKAGING STANDARD CD / DVD

Encart pour boîtier CD et DVD

Réf.: ***PACK_enc_v5.2***

Impression standard encart CD

Technique : OFFSET
Surface imprimée : recto seul ou recto verso
Couleurs : quadri (CMJN)
Finition : vernis acrylique
Grammage papier : 90 g/m2 pour pages intérieures, 150 g/m2 pour couverture
Format : hauteur comprise entre 100 et 120 mm
Largeur comprise entre 100 et 114 mm

Impression standard encart DVD

Technique : OFFSET
Surface imprimée : recto seul ou recto verso
Couleurs : quadri (CMJN)
Finition : vernis acrylique
Grammage papier : 120 g/m2 minimum
Format : hauteur comprise entre 120 et 180 mm
Largeur comprise entre 100 et 120 mm

Impressions et formes "spéciales"

Pour tous travaux d'impression ou de formes hors standard comme :

- Pantone
- Qualité de papier autre (grammage plus fort, papier de création...)
- Vernis spéciaux
- Pliages et découpes spéciaux

Consultez-nous !

Service Plus kdg

Remise des fichiers avec pages à la suite (pages non imposées). kdg procède à l'imposition des pages de votre livret. Se référer à notre fiche technique **Imposition des pages d'un livret CD ou DVD ou d'un encart**.

kdg
kdg france - 11 av. du Gal Leclerc
92100 BOULOGNE
Tel : 01 46 10 02 10
Fax : 01 46 10 02 11

kdg france - Imposition des pages d'un livret CD ou DVD ou d'un encart

Pour imprimer un livret l'ordre des pages doit être « imposé ». Cette tâche peut être réalisée soit par le graphiste soit par kdg.

Plan d'imposition des pages effectuée par le graphiste.
kdg ne touchera pas à l'imposition.

4 pages

4	1
2	3

8 pages

8	1
2	7
6	3
4	5

12 pages

12	1
2	11
10	3
4	9
8	5
6	7

16 pages

16	1
2	15
14	3
4	13
12	5
6	11
10	7
8	9

20 pages

20	1
2	19
18	3
4	17
16	5
6	15
14	7
8	13
12	9
10	11

24 pages

24	1
2	23
22	3
4	21
20	5
6	19
18	7
8	17
16	9
10	15
14	11
12	13

28 pages

28	1
2	27
26	3
4	25
24	5
6	23
22	7
8	21
20	9
10	19
18	11
12	17
16	13
14	15

Présentation des pages dans votre fichier
pour une imposition automatique par kdg.

Option 1

1
2
3
4
5
6
7
8

Option 2

	1
2	3
4	5
6	7
	8

Option 3

8	1
2	3
4	5
6	7

		Xpress	Acrobat PDF
Option 1		oui	oui
Option 2	Page simple	oui	oui
	Planche	oui	non
Option 3		non	non

Important : Nous préciser si le document est imposé ou non dans la fiche d'accompagnement PAO. Pour mémoire : Page livret CD : 121 x 120 mm - Page livret DVD : 120 x 178 mm (plus le fond perdu)
ATTENTION : Tout fichier ne répondant pas à ces caractéristiques peut entraîner des problèmes à l'impression ou, si détecté en amont, entraînera délai supplémentaire et facturation de service PAO.

Réf.: ***PACK_impos_livret_v5.2***

En savoir plus ?
Cap sur www.kdg.fr !
Conseils, recommandations, fiches techniques
à consulter, à télécharger…

Recommandations kdg pour la remise des éléments pour impression

Référez-vous à la fiche Cahier des Charges PAO qui indique précisément la façon dont vous devez préparer et nous remettre les éléments pour vous assurer que les techniques d'impression en cours chez kdg nous permettent de traiter vos fichiers. Sauvegardez vos données avant de nous remettre vos éléments*. Mentionnez sur tous vos éléments : la référence de votre dossier - le nom et les coordonnées de la personne à contacter si problème.

IMPORTANT : la responsabilité de kdg ne peut être engagée sur la qualité de l'impression sans épreuve numérique de contrôle type Cromalin®, Iris® ou Approval®. Les sorties couleurs obtenues à partir d'imprimantes laser, jet d'encre ou autre, non certifiées ne constituent en **aucun cas** des épreuves de référence.

*Les éléments que vous nous confiez sont utilisés pour la fabrication des produits et ne sont donc pas considérés comme une archive.

PACKAGING

Imposition Livret

Réf.: ***PACK_impos_livret_v5.2***

Imposition des pages

Nous sommes dans un processus industriel d'impression. Il faut donc que vous nous précisiez sur la fiche d'accompagnement PAO, si vous avez imposé les pages ou si vous souhaitez que nous les imposions en automatique, selon les règles ci-jointes.

Important : Veuillez nous préciser la pagination en numérotant vos pages :
- soit dans la partie impression
- soit dans la partie non imprimable du fichier (au-delà du fond perdu).

Un exemple papier en N&B est apprécié pour contrôle.

kdg
kdg france - 11 av. du Gal Leclerc
92100 BOULOGNE
Tel : 01 46 10 02 10
Fax : 01 46 10 02 11

Gabarit kdg france - Sticker CD & DVD : normes pour pose automatique

Données Techniques pour un conditionnement automatique

(Cotes en millimètres)

Positionnement du sticker sur les produits CD et DVD

- Pose du sticker avant mise sous cellophane : apposition sur la face avant ou arrière du boîtier
- Pose du sticker après mise sous cellophane : apposition sur la face avant.

Nombre de stickers en pose automatique :

- 1 seul sticker par produit pour boîtier cristal CD
- Possibilité de 2 stickers par produit pour boîtier DVD.

Formats acceptés des stickers pour le boîtier cristal CD :

- A : largeur de l'étiquette : de 5 mm à 110 mm
- B : hauteur de l'étiquette : de 10 mm à 100 mm
- C : distance minimum entre deux étiquettes : 3 mm (5 mm maximum) pour teintes et formats standards
- D : diamètre maxi de la bobine : 300 mm
- E : diamètre extérieur du mandrin : 76 mm
- Sens du texte selon le schéma ci-contre
- Conditionnement en bobines.

Formats acceptés des stickers pour le boîtier DVD :

- A : longueur de l'étiquette : de 10 mm à 100 mm
- B : hauteur de l'étiquette : de 10 mm à 100 mm
- C : distance minimum entre deux étiquettes : 3 mm (5 mm maximum) pour teintes et formats standards
- D : diamètre maxi de la bobine : 300 mm
- E : diamètre extérieur du mandrin : 76 mm
- Sens du texte selon le schéma ci-contre
- Conditionnement en bobines.

Boitier CD

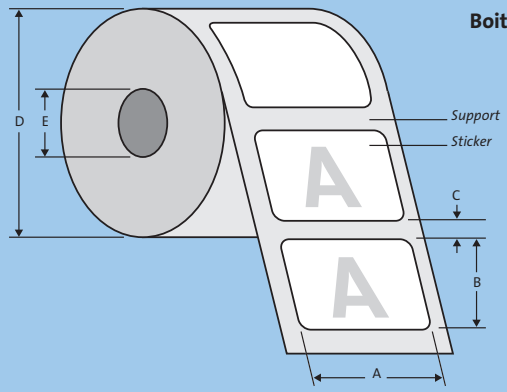

Boitier DVD

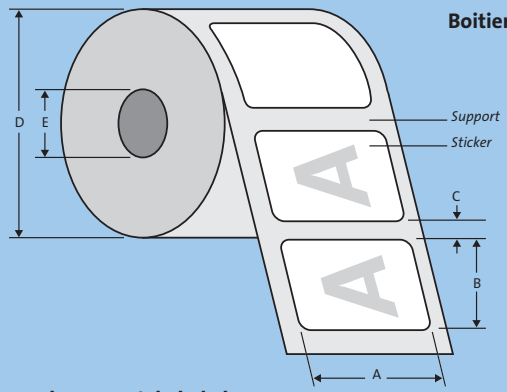

Afin de limiter le nombre de chargements sur nos machines merci d'utiliser au maximum la capacité de la bobine.

PACKAGING STANDARD
CD & DVD

Sticker CD & DVD

Réf.: ***PACK_stick_cond_v5.2***

Pose des stickers automatisée

Il est important de respecter les données techniques mentionnées ci-contre pour la réalisation des stickers.
En effet, si leur conditionnement ou leur format ne conviennent pas à nos processus d'automatisation, nous serons obligés de procéder à une pose manuelle, ce qui engendrera des coûts supplémentaires et des délais de fabrication plus longs.

Service Plus chez kdg

Faites ressortir une information importante sur votre packaging (code barre, part number, etc,...), utilisez une étiquette auto-collante. Vous pouvez nous confier l'impression réalisée sur planche ou sur ruban selon le format et le nombre d'exemplaires choisis.

Nous pouvons vous fournir une liste des formats de stickers, imprimables sur papier ou vinyl transparent.

Consultez-nous !

Réf.: ***PACK_stick_cond_v5.2***

Infos graphistes ?
Cap sur www.kdg.fr !
Conseils, recommandations, fiches techniques à consulter, à télécharger…

Recommandations kdg pour la remise des éléments pour impression

Référez vous à la fiche Cahier des Charges PAO qui indique précisément la façon dont vous devez préparer et nous remettre les éléments pour vous assurer que les techniques d'impression en cours chez kdg nous permettent de traiter vos fichiers. Sauvegardez vos données avant de nous remettre vos éléments*. Mentionnez sur tous vos éléments : la référence de votre dossier - le nom et les coordonnées de la personne à contacter si problème.

IMPORTANT : la responsabilité de kdg ne peut être engagée sur la qualité de l'impression sans épreuve numérique de contrôle type Cromalin®, Iris® ou Approval®. Les sorties couleurs obtenues à partir d'imprimantes laser, jet d'encre ou autre, non certifiées ne constituent en **aucun cas** des épreuves de référence.

*Les éléments que vous nous confiez sont utilisés pour la fabrication des produits et ne sont donc pas considérés comme une archive.

kdg
kdg france - 11 av. du Gal Leclerc
92100 BOULOGNE
Tel : 01 46 10 02 10
Fax : 01 46 10 02 11

Gabarit kdg france - Impression sur CD

Zone d'impression

(Cotes en millimètres)

Préparation des fichiers

- Zone d'impression : comprise entre le diamètre "36 mm" et le diamètre "117 mm" si pas d'aplat préalable / entre "26 mm" et le diamètre "117 mm" si aplat préalable.
- Indication croix centrale présente sur chaque couleur (chaque diamètre doit avoir le même centre).
- Composition détourée au gabarit choisi (pas de fond perdu).
- Pas de filets techniques.
- Caractères : ne pas utiliser de caractère maigre, italique et plein/délié inférieur au corps 5 et inférieur au corps 6 quand les textes sont en réserve (Notamment les licences). Epaisseur minimum du caractère : 0,15 mm.
- Traits : épaisseur minimum 0,2 mm .

Particularités sérigraphie ton direct

- Mentionner les références Pantone™ utilisés sur chaque couleur.
- Densité du point : 15 % à 85 %.
- En cas de couleurs tramées et superposées, kdg imprimera par défaut la couleur la plus foncée avant la plus claire.

Particularités Offset

- En cas de grands aplats de couleur unie, il est préférable d'utiliser un ton direct (Pantone) : pour info, nous consulter.
- Densité du point : 3 % à 97 %.
- Sur les aplats noirs, pour obtenir un noir uniforme, composez votre noir avec les 4 couleurs quadri de la façon suivante :
  noir 100% - cyan 60 % - magenta 60 % - jaune 60 %.
- Eviter de passer la licence en réserve sur les fichiers.

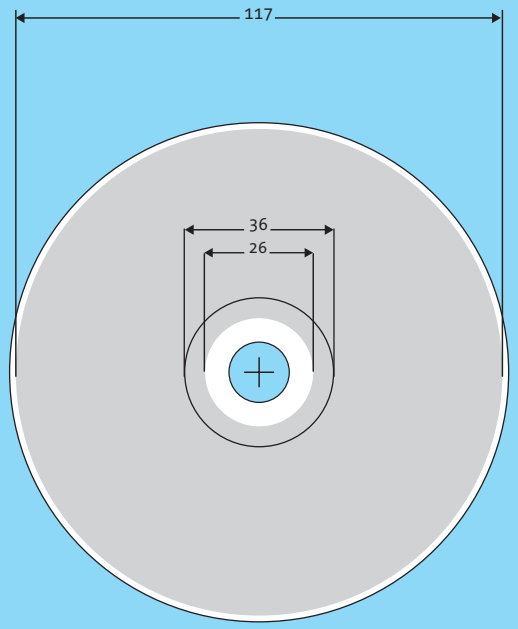

Attention : pour les quadri, nous préciser si vous souhaitez ou non un aplat sur le disque (par défaut et sans indication de votre part, un aplat blanc sera apposé).

IMPRESSION SUR

CD

Réf.: ***DISC_cd_v5.2***

Impression en sérigraphie Pantone

- Technique : Sérigraphie
- Couleurs : de 1 à 5 couleurs Pantone ™ (tons directs) le blanc de soutien étant considéré comme une couleur.

Impression en offset Quadri

- Technique : Offset
- Couleurs : 4 couleurs (CMJN) le blanc de soutien est considéré comme une 5ème couleur.

NB :

- Support : plastique avec fond aluminium, une légère différence de couleur peut exister par rapport au rendu papier.
- Système de repérage : la mire centrale doit impérativement figurer sur chaque couleur pour calage avant impression.

Licences, logos :

Fichiers à télécharger sur notre site.

Réf.: ***DISC_cd_v5.2***

Infos graphistes ?
Cap sur www.kdg.fr !

Conseils, recommandations, fiches techniques à consulter, à télécharger…

Recommandations kdg pour la remise des éléments

Référez vous à la fiche Cahier des Charges PAO qui indique précisément la façon dont vous devez préparer et nous remettre les éléments pour vous assurer que les techniques d'impression en cours chez kdg nous permettent de traiter vos fichiers. Sauvegardez vos données avant de nous remettre vos éléments*. Mentionnez sur tous vos éléments : la référence de votre dossier - le nom et les coordonnées de la personne à contacter si problème.

IMPORTANT : la responsabilité de kdg ne peut être engagée sur la qualité de l'impression sans épreuve numérique de contrôle type Cromalin®, Iris® ou Approval®. Les sorties couleurs obtenues à partir d'imprimantes laser, jet d'encre ou autre, non certifiées ne constituent en **aucun cas** des épreuves de référence.

*Les éléments que vous nous confiez sont utilisés pour la fabrication des produits et ne sont donc pas considérés comme une archive.

kdg
kdg france - 11 av. du Gal Leclerc
92100 BOULOGNE
Tel : 01 46 10 02 10
Fax : 01 46 10 02 11

Gabarit kdg france - Impression DVD 5 & 9

Zone d'impression

(Cotes en millimètres)

Préparation des fichiers

- Zone d'impression : comprise entre le diamètre "36 mm" et le diamètre "117 mm" si pas d'aplat préalable / entre "17 mm" et le diamètre "117 mm" si aplat préalable.
- Indication croix centrale présente sur chaque couleur (chaque diamètre doit avoir le même centre).
- Composition détourée au gabarit choisi (pas de fond perdu).
- Pas de filets techniques.
- Caractères : ne pas utiliser de caractère maigre, italique et plein/délié inférieur au corps 5 et inférieur au corps 6 quand les textes sont en réserve (Notamment les licences). Epaisseur minimum du caractère : 0,15 mm.
- Traits : épaisseur minimum 0,2 mm.

Particularités sérigraphie ton direct

- Mentionner les références Pantone™ utilisés sur chaque couleur.
- Densité du point : 15 % à 85 %.
- En cas de couleurs tramées et superposées, kdg imprimera par défaut la couleur la plus foncée avant la plus claire.

Particularités Offset

- En cas de grands aplats de couleur unie, il est préférable d'utiliser un ton direct (Pantone) : pour info, nous consulter.
- Densité du point : 3 % à 97 %.
- Sur les aplats noirs, pour obtenir un noir uniforme, composez votre noir avec les 4 couleurs quadri de la façon suivante : noir 100% - cyan 60 % - magenta 60 % - jaune 60 %.
- Eviter de passer la licence en réserve sur les fichiers.

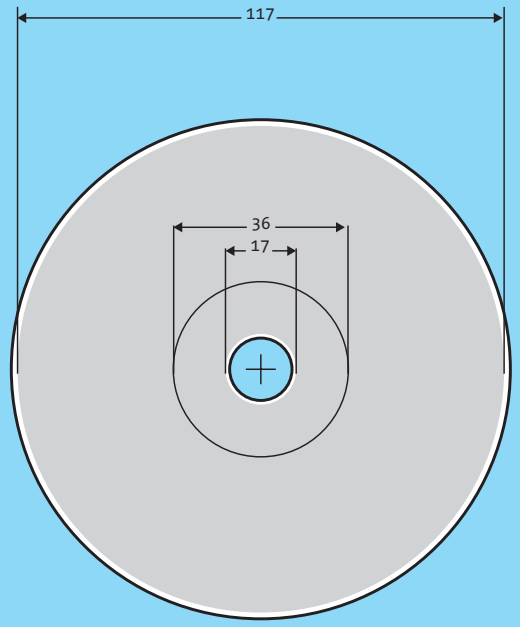

Attention : pour les quadri, nous préciser si vous souhaitez ou non un aplat sur le disque (par défaut et sans indication de votre part, un aplat blanc sera apposé).

IMPRESSION SUR

DVD 5 & 9

Réf.: ***DISC_dvd_5&9_v5.2***

Impression en sérigraphie Pantone

- Technique : Sérigraphie
- Couleurs : de 1 à 5 couleurs Pantone ™ (tons directs) Le blanc de soutien étant considéré comme une couleur.

Impression en offset Quadri

- Technique : Offset
- Couleurs : 4 couleurs (CMJN) le blanc de soutien est considéré comme une 5ème couleur.

NB :

- Support : plastique avec fond aluminium, une légère différence de couleur peut exister par rapport au rendu papier.
- Système de repérage : la mire centrale doit impérativement figurer sur chaque couleur pour calage avant impression.

Licences, logos :

Fichiers à télécharger sur notre site.

Réf.: ***DISC_dvd_5&9_v5.2***

Infos graphistes ?
Cap sur www.kdg.fr !

Conseils, recommandations, fiches techniques à consulter, à télécharger…

Recommandations kdg pour la remise des éléments

Référez vous à la fiche Cahier des Charges PAO qui indique précisément la façon dont vous devez préparer et nous remettre les éléments pour vous assurer que les techniques d'impression en cours chez kdg nous permettent de traiter vos fichiers. Sauvegardez vos données avant de nous remettre vos éléments*. Mentionnez sur tous vos éléments : la référence de votre dossier - le nom et les coordonnées de la personne à contacter si problème.

IMPORTANT : la responsabilité de kdg ne peut être engagée sur la qualité de l'impression sans épreuve numérique de contrôle type Cromalin®, Iris® ou Approval®. Les sorties couleurs obtenues à partir d'imprimantes laser, jet d'encre ou autre, non certifiées ne constituent en **aucun cas** des épreuves de référence.

*Les éléments que vous nous confiez sont utilisés pour la fabrication des produits et ne sont donc pas considérés comme une archive.

kdg
kdg france - 11 av. du Gal Leclerc
92100 BOULOGNE
Tel : 01 46 10 02 10
Fax : 01 46 10 02 11

Gabarit kdg france - Impression DVD 10

Zone d'impression
(Cotes en millimètres)

Préparation des fichiers

- Zone d'impression : comprise entre le diamètre "17 mm" et le diamètre "30 mm" .
- Indications mires et croix centrales présentes sur chaque couleur (chaque diamètre doit avoir le même centre).
- Composition détourée au gabarit choisi (pas de fond perdu).
- Pas de filets techniques.
- Caractères : ne pas utiliser de caractère maigre, italique et plein/délié inférieur au corps 5 et inférieur au corps 6 quand les textes sont en réserve. Epaisseur minimum du caractère : 0,15 mm.
- Traits : épaisseur minimum 0,2 mm.

Particularités Pantone

- Mentionner les références Pantone™ utilisés sur chaque couleur.

Attention : chaque face du DVD peut être imprimée.
La surface imprimable n'étant pas métallisée, elle est transparente, il est fortement conseillé d'y apposer un aplat.

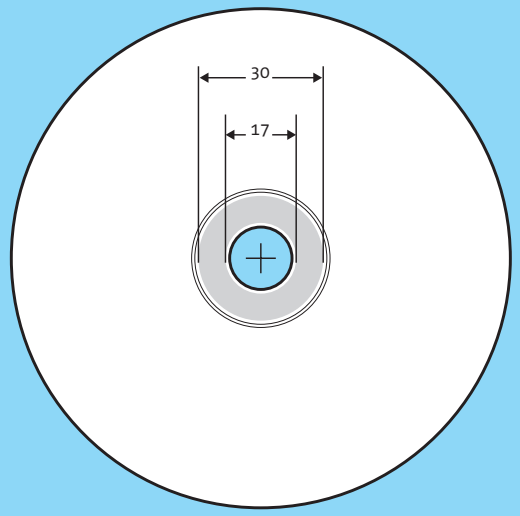

IMPRESSION SUR

DVD 10

Réf.: ***DISC_dvd_10_v5.2***

Impression en sérigraphie Pantone

- Technique : Sérigraphie
- Couleurs : de 1 à 3 couleurs Pantone ™ tons directs et non tramés, le blanc de soutien étant considéré comme une couleur.

NB :
- Support : plastique avec fond aluminium, une légère différence de couleur peut exister par rapport au rendu papier.
- Système de repérage : la mire centrale doit impérativement figurer sur chaque couleur pour calage avant impression.
- Pas d'impression en sérigraphie Quadri ou offset Quadri sur le DVD 10.

Licences, logos :

Fichiers à télécharger sur notre site.

Réf.: ***DISC_dvd_10_v5.2***

Infos graphistes ?
Cap sur www.kdg.fr !
Conseils, recommandations, fiches techniques à consulter, à télécharger…

Recommandations kdg pour la remise des éléments

Référez vous à la fiche Cahier des Charges PAO qui indique précisément la façon dont vous devez préparer et nous remettre les éléments pour vous assurer que les techniques d'impression en cours chez kdg nous permettent de traiter vos fichiers. Sauvegardez vos données avant de nous remettre vos éléments*. Mentionnez sur tous vos éléments : la référence de votre dossier - le nom et les coordonnées de la personne à contacter si problème.

IMPORTANT : la responsabilité de kdg ne peut être engagée sur la qualité de l'impression sans épreuve numérique de contrôle type Cromalin®, Iris® ou Approval®. Les sorties couleurs obtenues à partir d'imprimantes laser, jet d'encre ou autre, non certifiées ne constituent en **aucun cas** des épreuves de référence.

*Les éléments que vous nous confiez sont utilisés pour la fabrication des produits et ne sont donc pas considérés comme une archive.

kdg
kdg france - 11 av. du Gal Leclerc
92100 BOULOGNE
Tel : 01 46 10 02 10
Fax : 01 46 10 02 11

Gabarit kdg france - CD Métallisation partielle

Zone d'impression
(Cotes en millimètres)

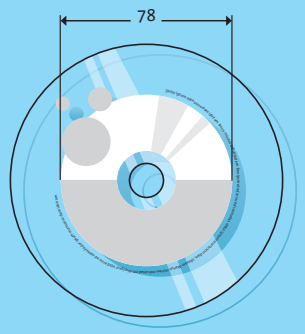

Surface de métallisation sur CD

Préparation des fichiers

- Zone d'impression : comprise entre le diamètre "36 mm" et le diamètre "117 mm" si pas d'aplat préalable / entre "26 mm" et le diamètre "117 mm" si aplat préalable.
- Indication croix centrale présente sur chaque couleur (chaque diamètre doit avoir le même centre).
- Composition détourée au gabarit choisi (pas de fond perdu).
- Pas de filets techniques.
- Caractères : ne pas utiliser de caractère maigre, italique et plein/délié inférieur au corps 5 et inférieur au corps 6 quand les textes sont en réserve (Notamment les licences). Epaisseur minimum du caractère : 0,15 mm.
- Traits : épaisseur minimum 0,2 mm .

Particularités sérigraphie ton direct

- Mentionner les références Pantone™ utilisés sur chaque couleur.
- Densité du point : 15 % à 85 %.
- En cas de couleurs tramées et superposées, kdg imprimera par défaut la couleur la plus foncée avant la plus claire.

Particularités Offset

- En cas de grands aplats de couleur unie, il est préférable d'utiliser un ton direct (Pantone) : pour info, nous consulter.
- Densité du point : 3 % à 97 %.
- Sur les aplats noirs, pour obtenir un noir uniforme, composez votre noir avec les 4 couleurs quadri de la façon suivante : noir 100% - cyan 60 % - magenta 60 % - jaune 60 %.
- Eviter de passer la licence en réserve sur les fichiers.

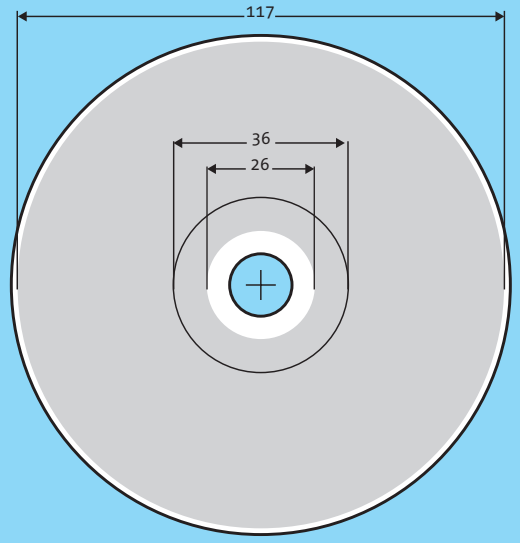

Surface d'impression sur CD

IMPRESSION SUR

CD

Réf.: ***DISC_cdmetal_v5.2***

kdg vous offre la possibilité de créer une personnalisation originale du CD en jouant avec l'aspect métallique et transparent du disque.

La forme du CD reste standard, diamètre 12 cm. Il reste ainsi lisible par tous types de lecteurs habituels.
Capacité : 175 Mo / 19mn55s

Impression en sérigraphie Pantone

- Technique : Sérigraphie
- Couleurs : de 1 à 5 couleurs Pantone ™ (tons directs) le blanc de soutien étant considéré comme une couleur.

Impression en offset Quadri

- Technique : Offset
- Couleurs : 4 couleurs (CMJN) le blanc de soutien est considéré comme une 5ème couleur.

NB :

- Support : plastique avec fond aluminium, une légère différence de couleur peut exister par rapport au rendu papier.
- Système de repérage : la mire centrale doit impérativement figurer sur chaque couleur pour calage avant impression.

Licences, logos :

Fichiers à télécharger sur notre site.

Réf.: ***DISC_cdmetal_v5.2***

Infos graphistes ?
Cap sur www.kdg.fr !
Conseils, recommandations, fiches techniques à consulter, à télécharger…

Recommandations kdg pour la remise des éléments

Référez vous à la fiche Cahier des Charges PAO qui indique précisément la façon dont vous devez préparer et nous remettre les éléments pour vous assurer que les techniques d'impression en cours chez kdg nous permettent de traiter vos fichiers. Sauvegardez vos données avant de nous remettre vos éléments*. Mentionnez sur tous vos éléments : la référence de votre dossier - le nom et les coordonnées de la personne à contacter si problème.

IMPORTANT : la responsabilité de kdg ne peut être engagée sur la qualité de l'impression sans épreuve numérique de contrôle type Cromalin®, Iris® ou Approval®. Les sorties couleurs obtenues à partir d'imprimantes laser, jet d'encre ou autre, non certifiées ne constituent en **aucun cas** des épreuves de référence.

*Les éléments que vous nous confiez sont utilisés pour la fabrication des produits et ne sont donc pas considérés comme une archive.

kdg
kdg france - 11 av. du Gal Leclerc
92100 BOULOGNE
Tel : 01 46 10 02 10
Fax : 01 46 10 02 11

Gabarit kdg france - DVD Métallisation partielle

Zone d'impression

(Cotes en millimètres)

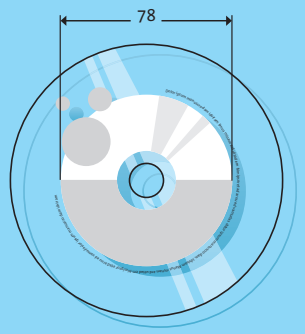

Surface de métallisation sur DVD

Préparation des fichiers

- Zone d'impression : comprise entre le diamètre "36 mm" et le diamètre "117 mm" si pas d'aplat préalable / entre "17 mm" et le diamètre "117 mm" si aplat préalable.
- Indication croix centrale présente sur chaque couleur (chaque diamètre doit avoir le même centre).
- Composition détourée au gabarit choisi (pas de fond perdu).
- Pas de filets techniques.
- Caractères : ne pas utiliser de caractère maigre, italique et plein/délié inférieur au corps 5 et inférieur au corps 6 quand les textes sont en réserve (Notamment les licences). Epaisseur minimum du caractère : 0,15 mm.
- Traits : épaisseur minimum 0,2 mm .

Particularités sérigraphie ton direct

- Mentionner les références Pantone™ utilisés sur chaque couleur.
- Densité du point : 15 % à 85 %.
- En cas de couleurs tramées et superposées, kdg imprimera par défaut la couleur la plus foncée avant la plus claire.

Particularités Offset

- En cas de grands aplats de couleur unie, il est préférable d'utiliser un ton direct (Pantone) : pour info, nous consulter.
- Densité du point : 3 % à 97 %.
- Sur les aplats noirs, pour obtenir un noir uniforme, composez votre noir avec les 4 couleurs quadri de la façon suivante : noir 100% - cyan 60 % - magenta 60 % - jaune 60 %.
- Eviter de passer la licence en réserve sur les fichiers.

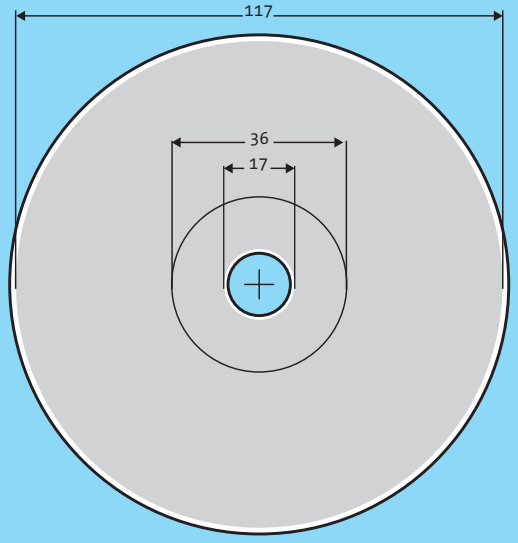

Surface d'impression sur DVD

IMPRESSION SUR

DVD

Réf.: ***DISC_dvdmetal_v5.2***

kdg vous offre la possibilité de créer une personnalisation originale du DVD en jouant avec l'aspect métallique et transparent du disque.

La forme du DVD reste standard, diamètre 12 cm. Il reste ainsi lisible par tous types de lecteurs habituels.
Capacité : DVD 5 : 1,4 Go < 40mn de vidéo*
DVD 9 : 2,6 Go < 75mn de vidéo*

** A titre informatif : faites vous confirmer par votre société d'Authoring, la durée en minutes de votre contenu.*

Impression en sérigraphie Pantone

- Technique : Sérigraphie
- Couleurs : de 1 à 5 couleurs Pantone ™ (tons directs) le blanc de soutien étant considéré comme une couleur.

Impression en offset Quadri

- Technique : Offset
- Couleurs : 4 couleurs (CMJN) le blanc de soutien est considéré comme une 5ème couleur.

NB :

- Support : plastique avec fond aluminium, une légère différence de couleur peut exister par rapport au rendu papier.
- Système de repérage : la mire centrale doit impérativement figurer sur chaque couleur pour calage avant impression.

Licences, logos :

Fichiers à télécharger sur notre site.

Réf.: ***DISC_dvdmetal_v5.2***

Infos graphistes ?
Cap sur www.kdg.fr !
Conseils, recommandations, fiches techniques à consulter, à télécharger…

Recommandations kdg pour la remise des éléments

Référez vous à la fiche Cahier des Charges PAO qui indique précisément la façon dont vous devez préparer et nous remettre les éléments pour vous assurer que les techniques d'impression en cours chez kdg nous permettent de traiter vos fichiers. Sauvegardez vos données avant de nous remettre vos éléments*. Mentionnez sur tous vos éléments : la référence de votre dossier - le nom et les coordonnées de la personne à contacter si problème.

IMPORTANT : la responsabilité de kdg ne peut être engagée sur la qualité de l'impression sans épreuve numérique de contrôle type Cromalin®, Iris® ou Approval®. Les sorties couleurs obtenues à partir d'imprimantes laser, jet d'encre ou autre, non certifiées ne constituent en **aucun cas** des épreuves de référence.

*Les éléments que vous nous confiez sont utilisés pour la fabrication des produits et ne sont donc pas considérés comme une archive.

kdg
kdg france - 11 av. du Gal Leclerc
92100 BOULOGNE
Tel : 01 46 10 02 10
Fax : 01 46 10 02 11

Gabarit kdg france - Flowpack

Données Techniques

(Cotes en millimètres)

Contenu :
Support revue ou cartonnette + média

Epaisseur du contenu :
Minimum 5 mm - Maximum 35 mm

Longueur du contenu :
Minimum 100 mm - Maximum 290 mm

Largeur du contenu
Minimum 95 mm - Maximum 260 mm

Film plastique utilisé
Epaisseur 30 μm (microns)

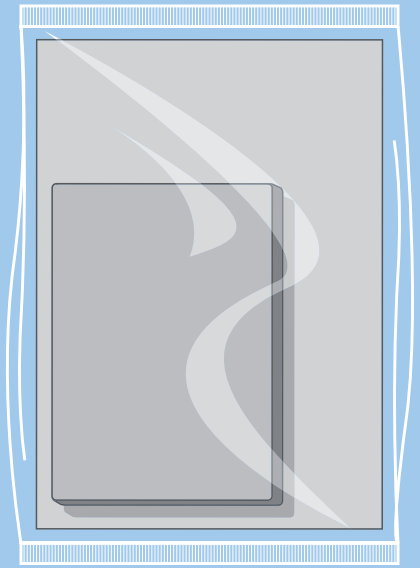

EMBALLAGE

Mise sous flowpack

Réf.: ***PACK_flow_v5.2***

Service Plus chez kdg

Pour faciliter la commercialisation de vos produits, nous vous proposons notre service de mise sous flowpack, un emballage économique qui permet l'inviolabilité de vos produits.

Consultez-nous !

Le principe

Nous conditionnons votre disque avec votre magazine ou une cartonnette imprimée.

Si vous souhaitez mettre en avant une information importante (titre, prix, offre spéciale...) sur votre packaging, il est également possible d'apposer un sticker sur le film plastique.

Consultez-nous !

Réf.: ***PACK_flow_v5.2***

Infos graphistes ?
Cap sur www.kdg.fr !
Conseils, recommandations, fiches techniques à consulter, à télécharger…

Recommandations kdg pour la remise des éléments pour impression

Référez vous à la fiche Cahier des Charges PAO qui indique précisément la façon dont vous devez préparer et nous remettre les éléments pour vous assurer que les techniques d'impression en cours chez kdg nous permettent de traiter vos fichiers. Sauvegardez vos données avant de nous remettre vos éléments*. Mentionnez sur tous vos éléments : la référence de votre dossier - le nom et les coordonnées de la personne à contacter si problème.

IMPORTANT : la responsabilité de kdg ne peut être engagée sur la qualité de l'impression sans épreuve numérique de contrôle type Cromalin®, Iris® ou Approval®. Les sorties couleurs obtenues à partir d'imprimantes laser, jet d'encre ou autre, non certifiées ne constituent en **aucun cas** des épreuves de référence.

*Les éléments que vous nous confiez sont utilisés pour la fabrication des produits et ne sont donc pas considérés comme une archive.

kdg
kdg france - 11 av. du Gal Leclerc
92100 BOULOGNE
Tel : 01 46 10 02 10
Fax : 01 46 10 02 11